Bürstenloser Hohlwellen Resolver Grösse 50mm

MICRONOR®
mechanical products

RE5032 SERIE

Für Hybride, Motoren und Nuklearanwendungen

- **Kompakt und Ausgewogen**
- **Max. Drehzahl 55'000 U/min**
- **Max. Temperaturbereich bis 200°C**
- **Bürstenloser Rotor**
- **In verschiedenen Ausführungen erhältlich**

Produktbeschreibung

Der MICRONOR RE5032 Resolver bietet mit dem wickelfreien Rotor eine hohe Verfügbarkeit und ein zuverlässiges Mess- und Rückführungssignal wo traditionelle Resolver versagen. Perfekt für Luft- und Raumfahrt, U-Boot oder andere sehr raue Anwendungen. Der solide Rotor hat keine Wicklung und der Stator hat nur die Hälfte der Wicklungen eines traditionellen bürstenlose Resolver, dadurch wird die Zuverlässigkeit deutlich gesteigert. Der solide Rotor ermöglicht den Betrieb in Hydrauliköl oder andere Flüssigkeiten.

Anwendungen

Anwendungen sind Tachometer, Hochgeschwindigkeits-Spindel, Motor Rückführungen, AC oder DC Servo Motoren, Winkel Messungen, Hydraulik Pumpen, Bohrstangen etc.

Technische Daten

Gehäusegrösse	ø 50 mm
Genauigkeit	+/- 60 arc minutes
Bohrungsdurchmesser (mm)	ø 20-H7
Kabelausgang	axial 300 mm
Litzentyp	26 AWG
Elektrische Daten	
Speisefrequenz	8 kHz typical
Amplitude	5 Vrms typical
Eingangswiderstand	20 Ohm (+/- 10%)
Ausgangswiderstand	27 Ohm (+/- 10%)
Übersetzungsverhältnis	0,45 (+/- 10%)
Isolationswiderstand	100 Mega Ohm minimum
Dielektrische Werte	(Hipot)
Windung zu Windung	300 Vac
Windung zu Gehäuse	500 Vac
Mechanische Daten	
Arbeitstemperatur	(Siehe Bestellcode)
Max. Drehzahl	(Siehe Bestellcode)
Luftspalt	0,3 mm nominal
Rotorträgheit	200 gxcm2
Schock 20G,	20G
Vibration	10….50Hz, 10G over 0.5 Std.

MICRONOR AG 8105 Regensdorf CH +41 (0)44 843 40 20 +41 (0)44 843 40 39 www.micronor.ch sales@micronor.ch

MICRONOR®
mechanical products

RE5032 SERIE

Elektrische Verhältnisse (nur als Beispiel nicht absolute Werte)

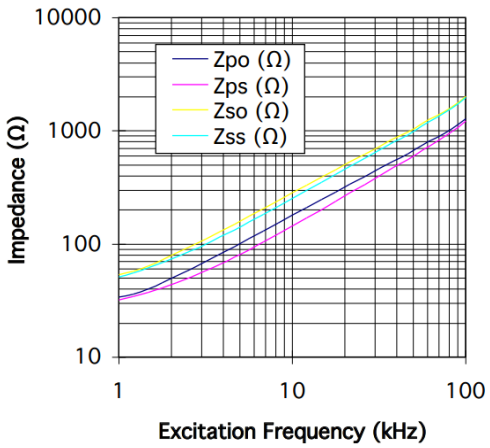

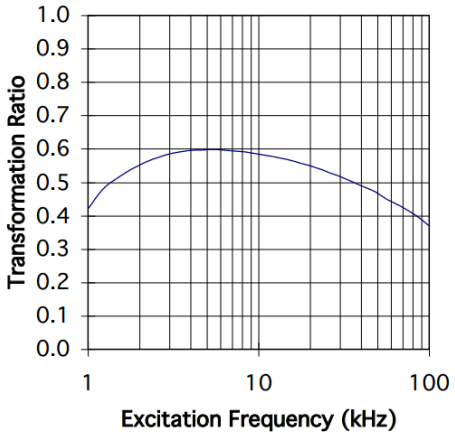

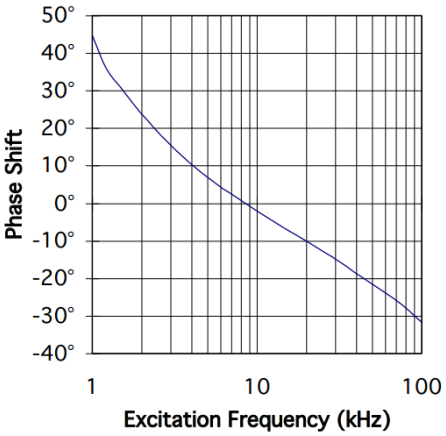

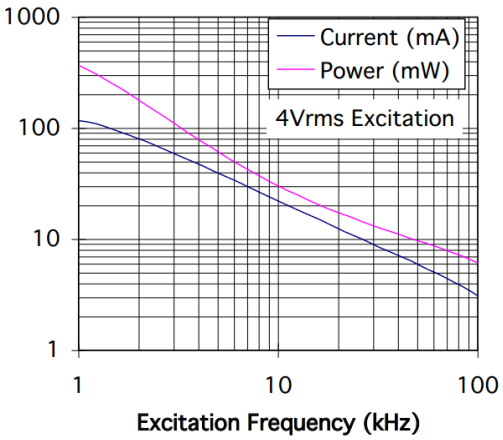

Elektrische Anschlüsse

Ref+	red/white	R1
Ref-	yel/white	R2
Cos+	red	S1
Cos-	black	S3
Sin+	yellow	S2
Sin-	blue	S4

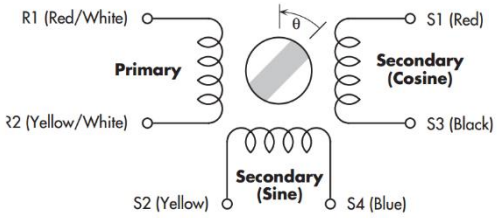

$V_{(S1-S3)} = V_{(R1-R2)} \times TR \times \cos(\theta)$

$V_{(S2-S4)} = V_{(R1-R2)} \times TR \times \sin(\theta)$

θ increases for CCW rotation when viewed from lead exit end

MICRONOR AG 8105 Regensdorf CH +41 (0)44 843 40 20 +41 (0)44 843 40 39 www.micronor.ch sales@micronor.ch

MICRONOR®
mechanical products

RE5032 SERIE

Massbild in mm

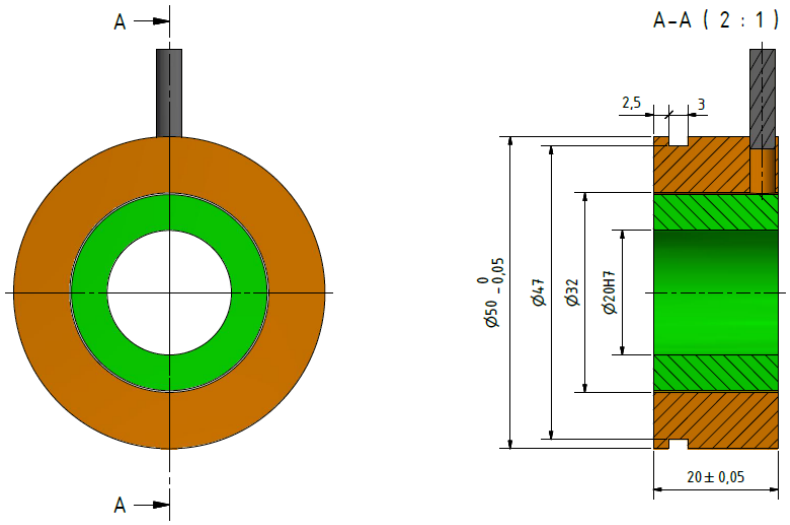

Bestellcode

9350.02.137	**Standardversion**	
	Grösse	50 x 20mm
	Bohrung	20mm H7
	Adernlänge	300mm
	Max. Geschwindigkeit	50'000
	Temperaturbereich	- 40°C … +130°C

9350.02.138	**RAD Version**	
	Grösse	50 x 20mm
	Bohrung	20mm H7
	Adernlänge	300mm
	Max. Geschwindigkeit	50'000
	Temperaturbereich	-70°C…200°C

9350.02.400	**Hochgeschwindigkeit Version**	
	Grösse	50 x 20mm
	Bohrung	20mm H7
	Adernlänge	300mm
	Max. Geschwindigkeit	50'000
	Temperaturbereich	- 40°C … +130°C

9350.02.420	**Hochtemperatur Version**	
	Grösse	50 x 20mm
	Bohrung	20mm H7
	Adernlänge	300mm
	Max. Geschwindigkeit	55'000
	Temperaturbereich	-60°C…200°C

Haben Sie Fragen? Telefon: +41 (0)44 843 40 20 oder Mail: sales@micronor.ch

MICRONOR AG 8105 Regensdorf CH +41 (0)44 843 40 20 +41 (0)44 843 40 39 www.micronor.ch sales@micronor.ch